Affettatrice

AFV 350/370 TOP

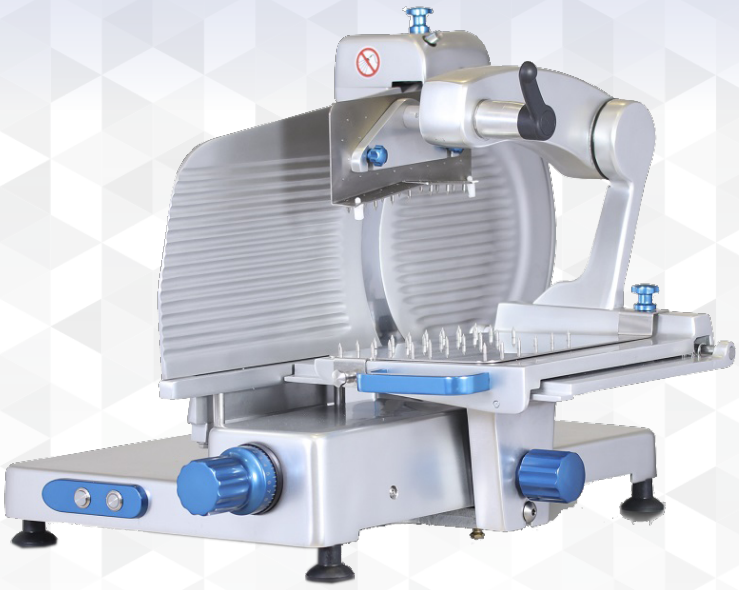

	AFV 350	AFV 370
LAMA DIAMETRO	350 mm	370 mm
CAPACITÀ TAGLIO	300x260 mm	300x270 mm
	260 mm	270 mm
SPESSORE DI TAGLIO	0÷16 mm	0÷16 mm
PESO	45 kg	46 kg
MOTORE	0,37 kw	0,37 kw
DIMENSIONI PIATTO	315x280 mm	315x280 mm
DIMENSIONI IMBALLO	650x800x610 mm	650x800x610 mm

L'affettatrice salumeria versione TOP, rispetto allalinea sta dard (AFV), si distingue per questi valori aggiunti:

Fusione cassa maggiorata per una maggiore robustezza in torsione

Affilatoio autocentrante chiuso con vaschetta inferiore "raccogli sporco"

Para fette e piatto porta merce asportabili in acciaio inox AISI304

Manopole e impugnature in alluminio anodizzato - Pulsantiera comandi IP68 - Lama tedesca GB

Pomelleria in alluminio anodizzato di colore azzurro (a richiesta anche color alluminio)

A richiesta cassa colorata e/o motore 24V

Possibilità di averla con la bilancia integrata

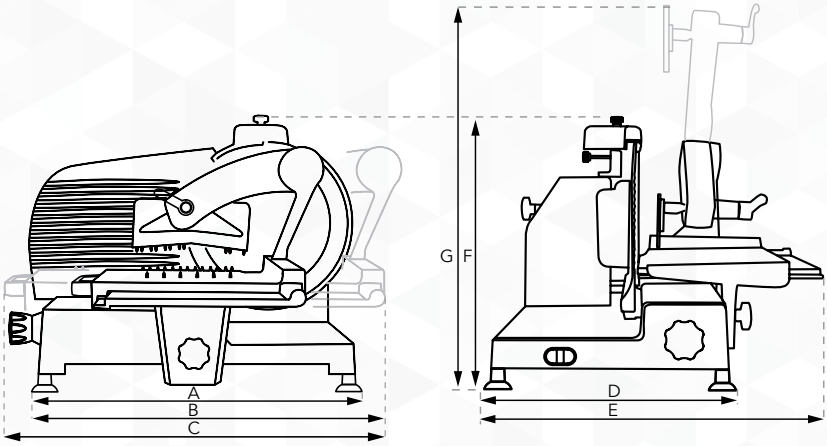

DISTANZA PIEDINI	A	620 mm	620 mm
INGOMBRO TAGLIO	B	695 mm	695 mm
INGOMBRO MAX INIZIO /FINE CORSA	C	770 mm	770 mm
DISTANZA PIEDINI	D	445 mm	445 mm
INGOMBRO MASSIMO IN LARGHEZZA	E	580 mm	580 mm
ALTEZZA	F	500 mm	510 mm
INGOMBRO MASSIMO IN ALTEZZA	G	640 mm	640 mm

INDEX s.r.l. - Via Pascoli, 91 - 21044 CAVARIA CON PREMEZZO (VA)
Tel. 0331 212721 - Fax 0331 217646 - info@indexcom.eu - www.indexcom.eu