Affettatrice AFC 350/370

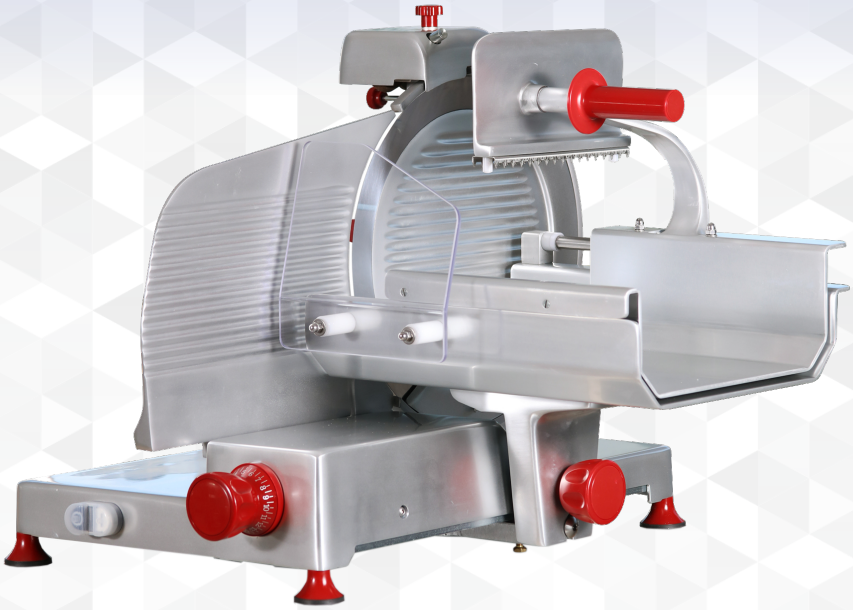

	AFC 350	AFC 370
LAMA DIAMETRO	350 mm	370 mm
CAPACITÀ TAGLIO	300x245 mm	340x255 mm
	245 mm	255 mm
SPESSORE DI TAGLIO	0÷16 mm	0÷16 mm
PESO	43 kg	46 kg
MOTORE	0,37 kw	0,37 kw
DIMENSIONI PIATTO	300x470 mm	360x470 mm
DIMENSIONI IMBALLO	650x800x610 mm	650x800x610 mm

Affettatrice macelleria, progettata per l'installazione nella grande distribuzione.

Linea arrotondata e nuovo design tecnico.
Ampia distanza tra testa e lama per un'accurata pulizia.
Trasmissione a cinghia, motore ventilato, para fette inox asportabile e lama Rasspe 100CR6.
Piatto porta merce con doppio scorrimento.
Braccio armblock di serie su tutte e sistema di sblocco piatto e micro sul paralama.

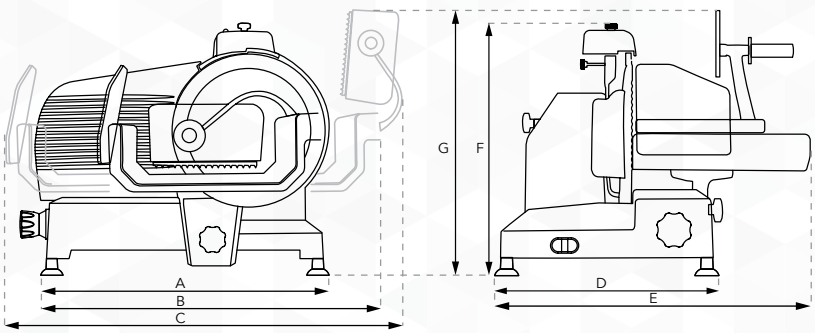

DISTANZA PIEDINI	A	605 mm	610 mm
INGOMBRO TAGLIO	B	650 mm	690 mm
INGOMBRO MAX INIZIO /FINE CORSA	C	990 mm	1080 mm
DISTANZA PIEDINI	D	445 mm	460 mm
INGOMBRO MASSIMO IN LARGHEZZA	E	750 mm	750 mm
ALTEZZA	F	550 mm	560 mm
INGOMBRO MASSIMO IN ALTEZZA	G	590 mm	590 mm

INDEX s.r.l. - Via Pascoli, 91 - 21044 CAVARIA CON PREMEZZO (VA)
Tel. 0331 212721 - Fax 0331 217646 - info@indexcom.eu - www.indexcom.eu