- CARATTERISTICHE TECNICHE -

Modello PAINT

La giusta bilancia per la miscelazione di vernici 15kg 0.1g

Display LCD retroilluminato e batteria interna ricaricabile (circa 40 ore senza backlight)
Tastiera a membrana a 6 tasti funzione.
Funzione principali: tara pesata; visualizzazione netto/lordo; memorizzazione delle pesate (impostabile anche in automatico a peso stabile), funzione di pesata di controllo con impostazione soglie di allarme e pesata animali.
Alimentazione 220 Vac con adattatore da 12Vcc
Uscita dati RS232 per collegamento a P.C. o stampante

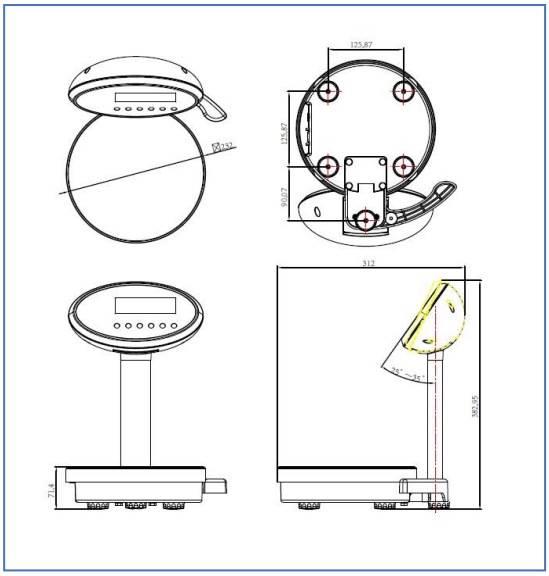

PAINT
Piatto diametro 232mm
Portata: 15kg – 0.1g
Dimensioni totali bilancia: 232 x 312 x h383 mm
Dimensioni imballo: 350 x 390 x 530
Peso imballo: 4kg
Alimentatore esterno 12V (codice ricambio ALI25)